적 용 규 격
SPECIFICATION APPLIED

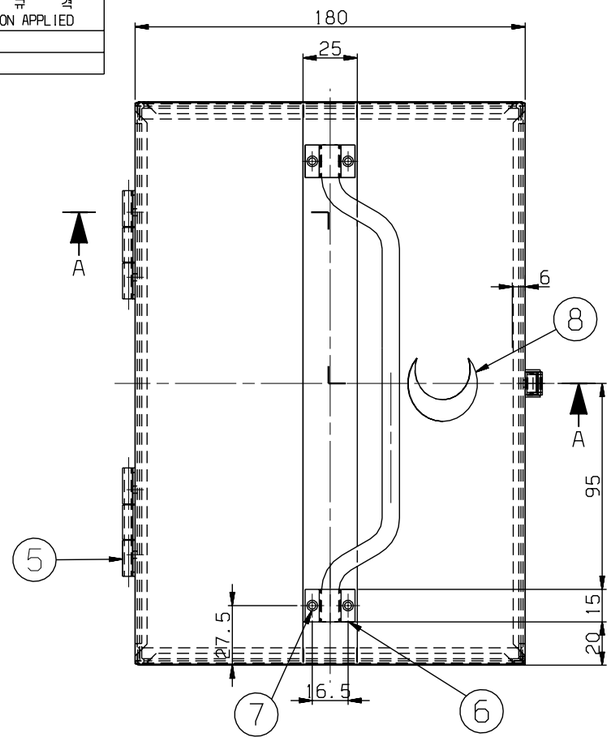

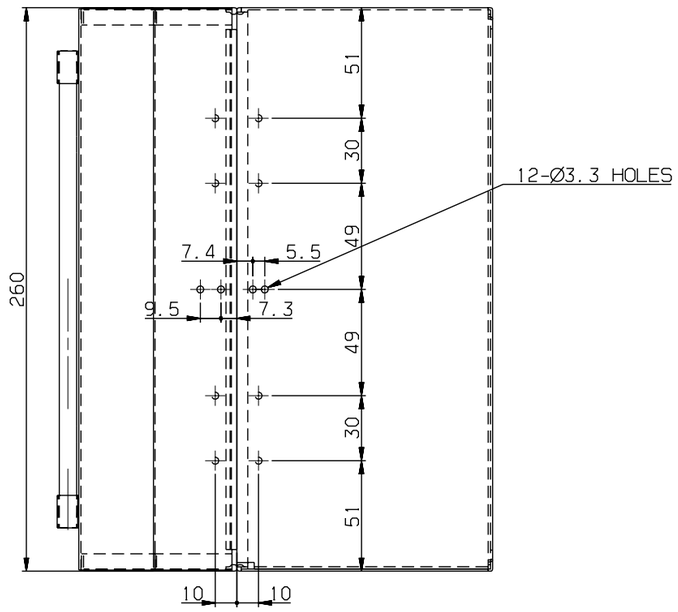

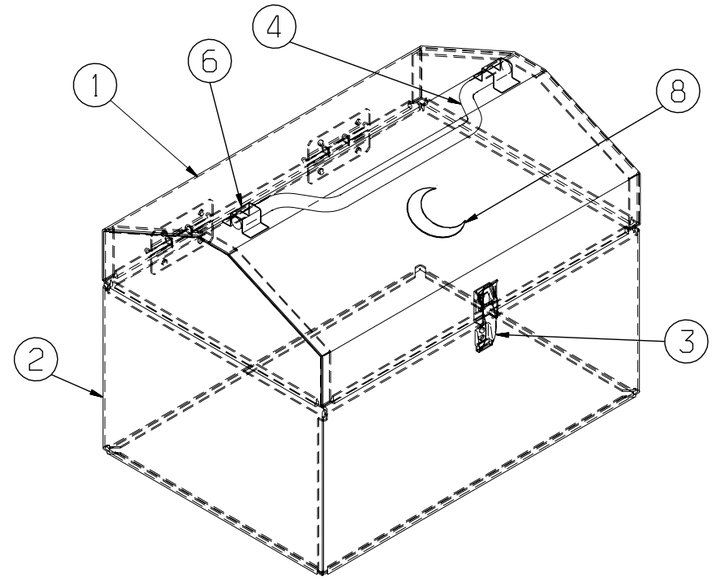

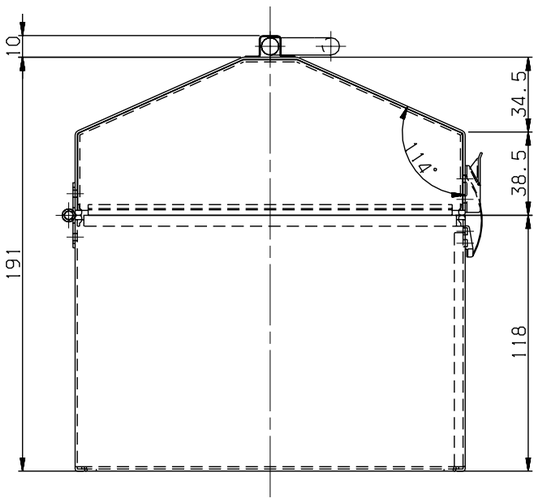

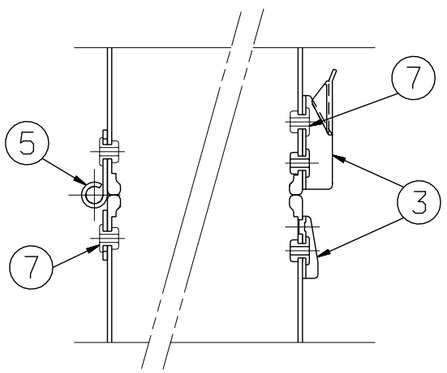

SECTION A
SCALE=1:1

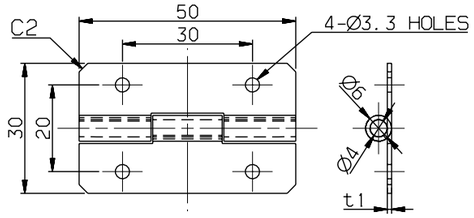

DETAIL "5"
SCALE=1:1

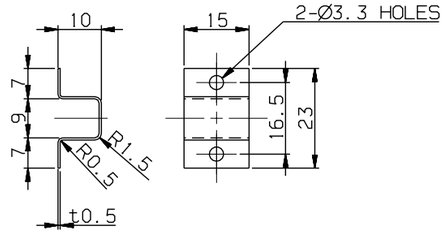

DETAIL "6"
SCALE=1:1

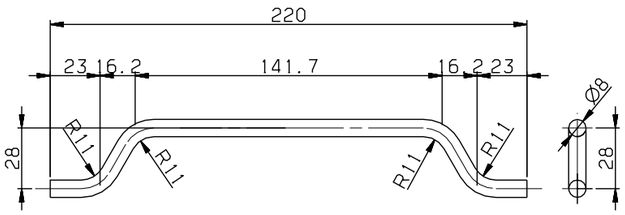

DETAIL "4"

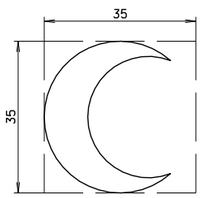

DETAIL "8"

NOTE
1. 품번 1,2의 외면은 Yellow 색상으로 분체도장 시행할 것.
2. 리벳팅 작업 후 배면은 caulking 작업할 것.
1. EXTERIOR OF ITEM#1.2 SHOULD BE PAINTED BY YELLOW POWDER COATING.
2. BACK SIDE SHOULD BE CAULKED AFTER RIVETTING.

8	RFC90001AN0-008	MARK	STICKER	1		COLOR: RED
7	RFC90001AN0-007	RIVET, BLIND	SUS304	15		M3.2,L=6
6	RFC90001AN0-006	BRACKET	SUS304	2		T0.5
5	RFC90001AN0-005	HINGE	SUS304	2		T1
4	RFC90001AN0-004	HANDLE	SUS304	1		BUFFING
3	RFC90001AN0-003	LATCH, DRAW	ASSY	1		97-30-161-12,SOUTHCO (OR EQUIVALENT)
2	RFC90001AN0-002	BOX, LOWER	SUS304	1		
1	RFC90001AN0-001	BOX, UPPER	SUS304	1		
품번 NO.	부품 번호 PART NO.	품 명 DESCRIPTION	재 질 MATERIAL	수량 Q'TY	중량 W.T	비 고 REMARKS

기준치수 구분	~ 40	2	4
	~ 30	2	3
	~ 10	1	1.5
	< 3	0.5	1
절삭가공	~3150	-	7
	~1600	4	5
	~ 800	3	4
	~ 400	2	3
	~ 200	1.5	2
	~ 100	1	1.5
등급 GRADE		A	B

주조, 주강품 CASTING		T±, T± (±)	
~ 20M	8	14	24
~ 15M	7	12	21
~ 12M	6	10	18
~ 8M	5	8	14
~ 4M	4	6	11
~ 2M	3	4	8
~ 1M	2	3	6
~ 315	1	2	4
~ 120	1	2	3
~ 30	1	1	1
등급 GRADE	A	B	C

용접 구조물 WELDING		(±)	
~ 20M	-	6.0	8.0
~ 15M	-	5.0	7.0
~ 12M	-	4.0	6.0
~ 8M	-	3.0	5.0
~ 4M	0.8	2.0	4.0
~ 2M	0.5	1.2	3.0
~ 1M	0.3	0.8	2.0
~ 315	0.2	0.5	1.2
~ 120	0.15	0.3	0.8
~ 30	0.1	0.2	0.5
3~6	0.05	0.1	0.2
등급 GRADE	A	B	C

기계 가공품 MACHINING	(±)
규정사항은 일반공차표 GENERAL TOLERANCE	

기 호 MARK	일 자 DATE	변 경 내 역 DETAIL OF REVISION(E.C ZONE)	설변번호 E.C NO.	설계 DGN	검도 CHK	승인 APP

승인 APP	H.G.RYU 2008.10.14	재질 MAT'L	ASSY	명 칭 TITLE	BOX, FIRST AID		
검도 CHK	H.S.KIM 2008.10.14	흠중량 G.W					
설계 DGN	J.I.LEE 2008.10.14	일반공차	MC WD CT	도면 번호 DRG. NO	RFC90001AN0	MS	Ver. 00 / Rev. --
제도 DRG			B B B	SCALE	1/2	매수 SHEET	1 of 1
				SIZE	A2		

참고번호 REF. NO. FCP03699

HYUNDAI Rotem 현대로템주식회사

08-3D5101 / FC-121 / 년-PRJT / 정리번호

본 도면은 당사 재산으로서 허가없이 무단복사/배포 금지함. PROPERTY OF ISSUING ENTITY. CANNOT BE DISTRIBUTED OR REPRODUCED WITHOUT AUTHORIZATION.

CATIA